第33回日本クラブユースサッカー選手権（U-15）大会福島県大会

２次ラウンド（ノックアウト方式）

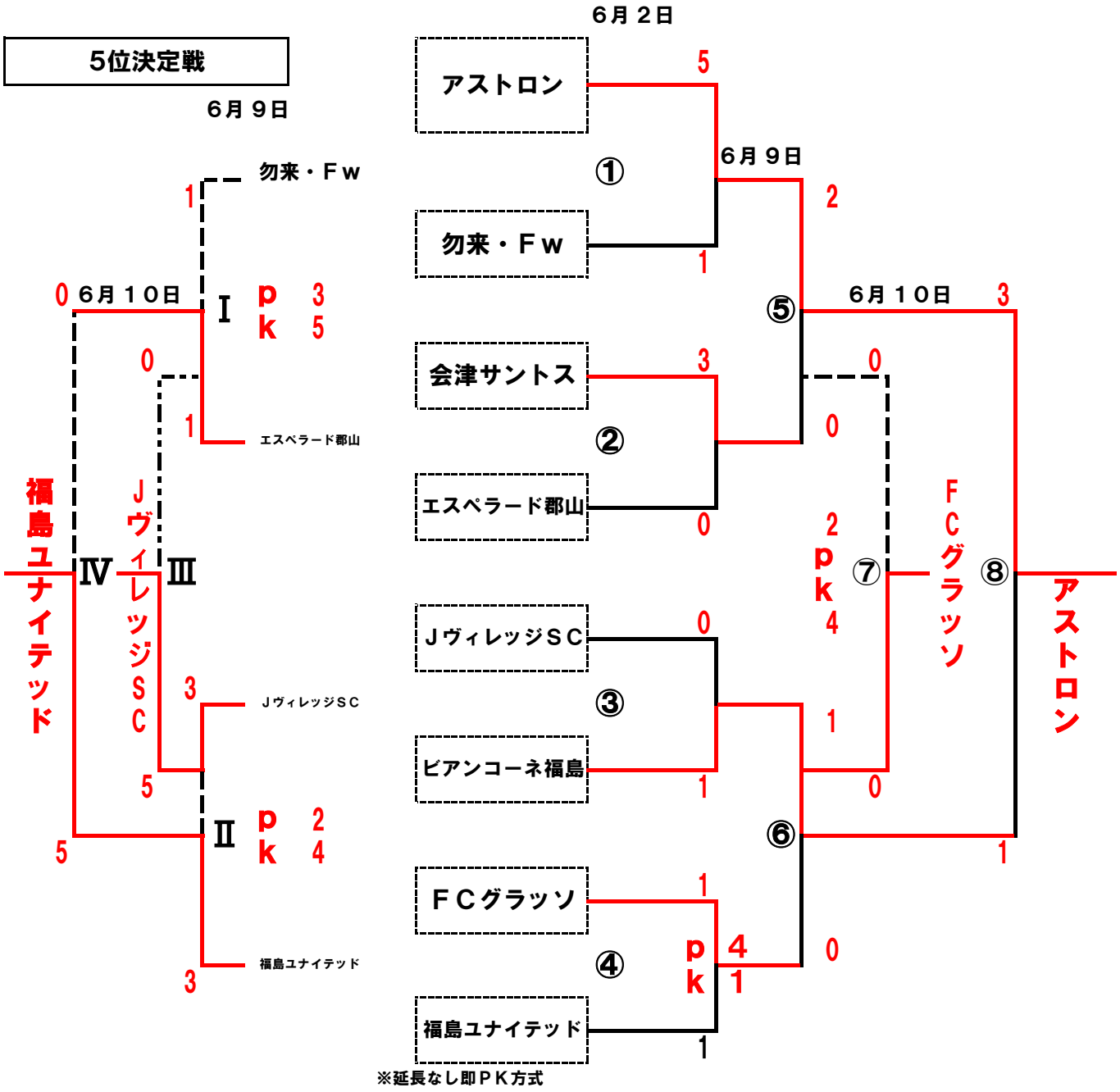

第33回日本クラブユースサッカー選手権U−15大会福島県大会　兼
第19回福島県クラブユースサッカー選手権U−15大会　順位表

1位	アストロン	6位	エスペラード郡山
2位	ビアンコーネ福島	7位	JヴィレッジSC
3位	FCグラッソ	8位	勿来・フォーウィンズ
4位	会津サントス		
5位	福島ユナイテッド		

＊ラッセル郡山が県大会免除で福島県1位のため
福島県の最終順位は
1位 ラッセル郡山　　4位 FCグラッソ
2位 アストロン　　5位 会津サントス
3位 ビアンコーネ福島　6位 福島ユナイテッド
＊以上の6チームが東北大会に出場します