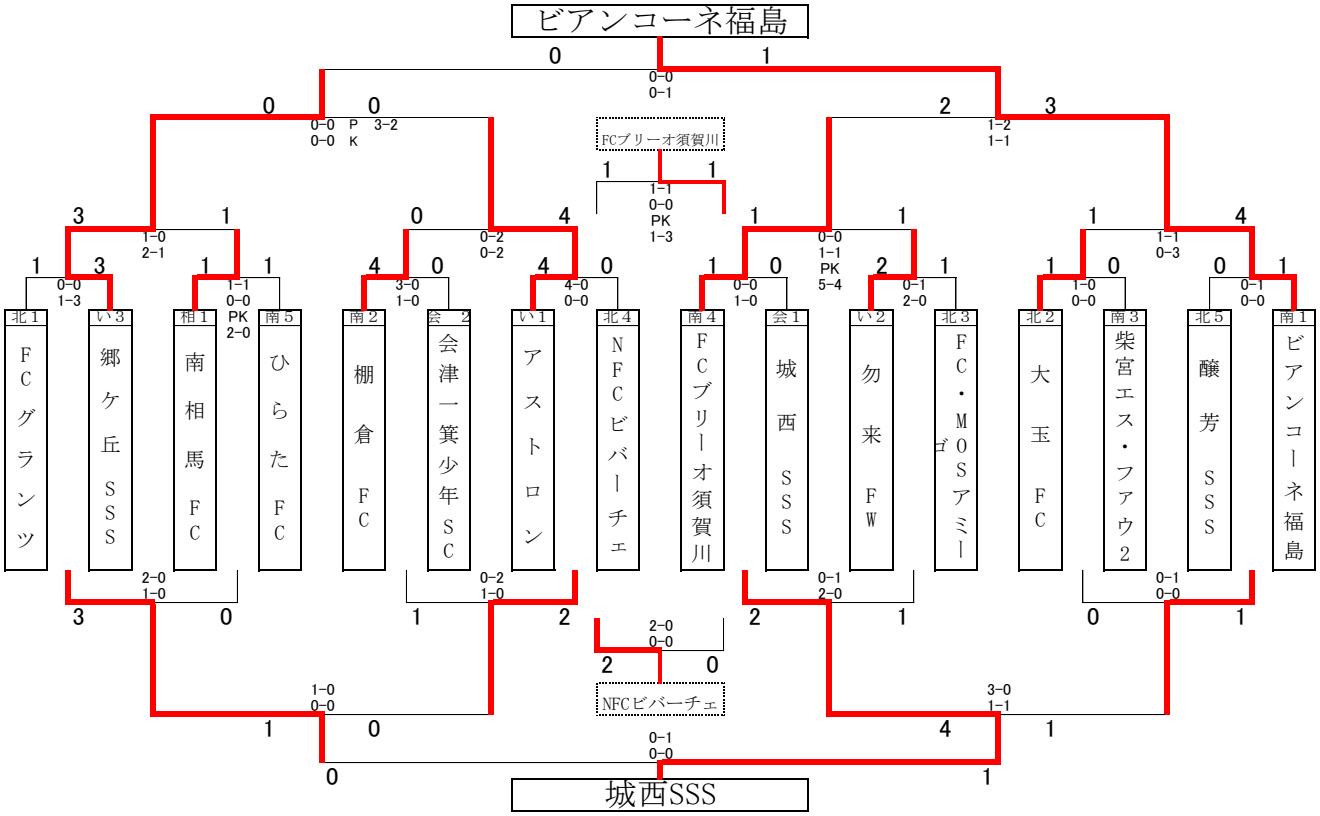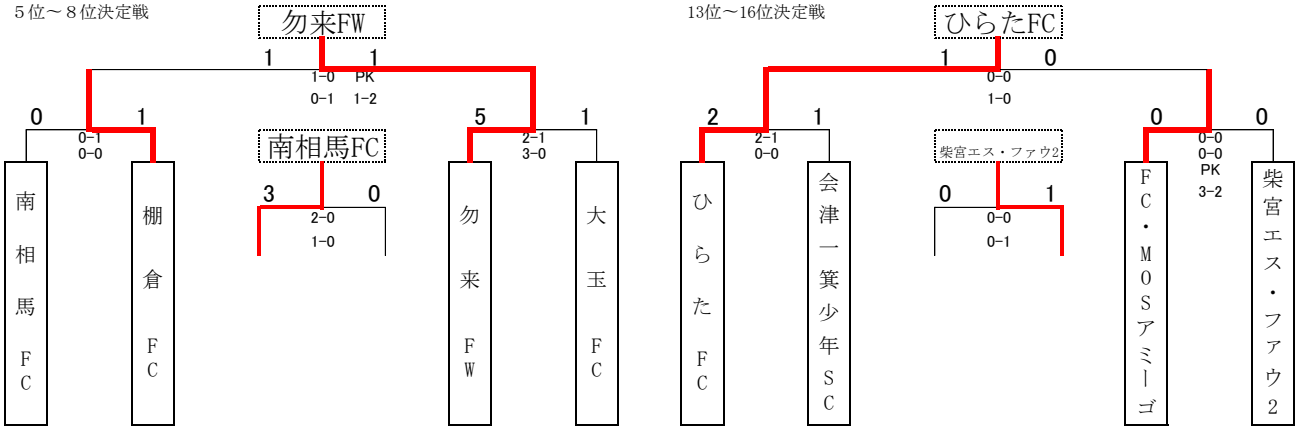第13回福島県復興祈念杯U-12サッカー交流大会