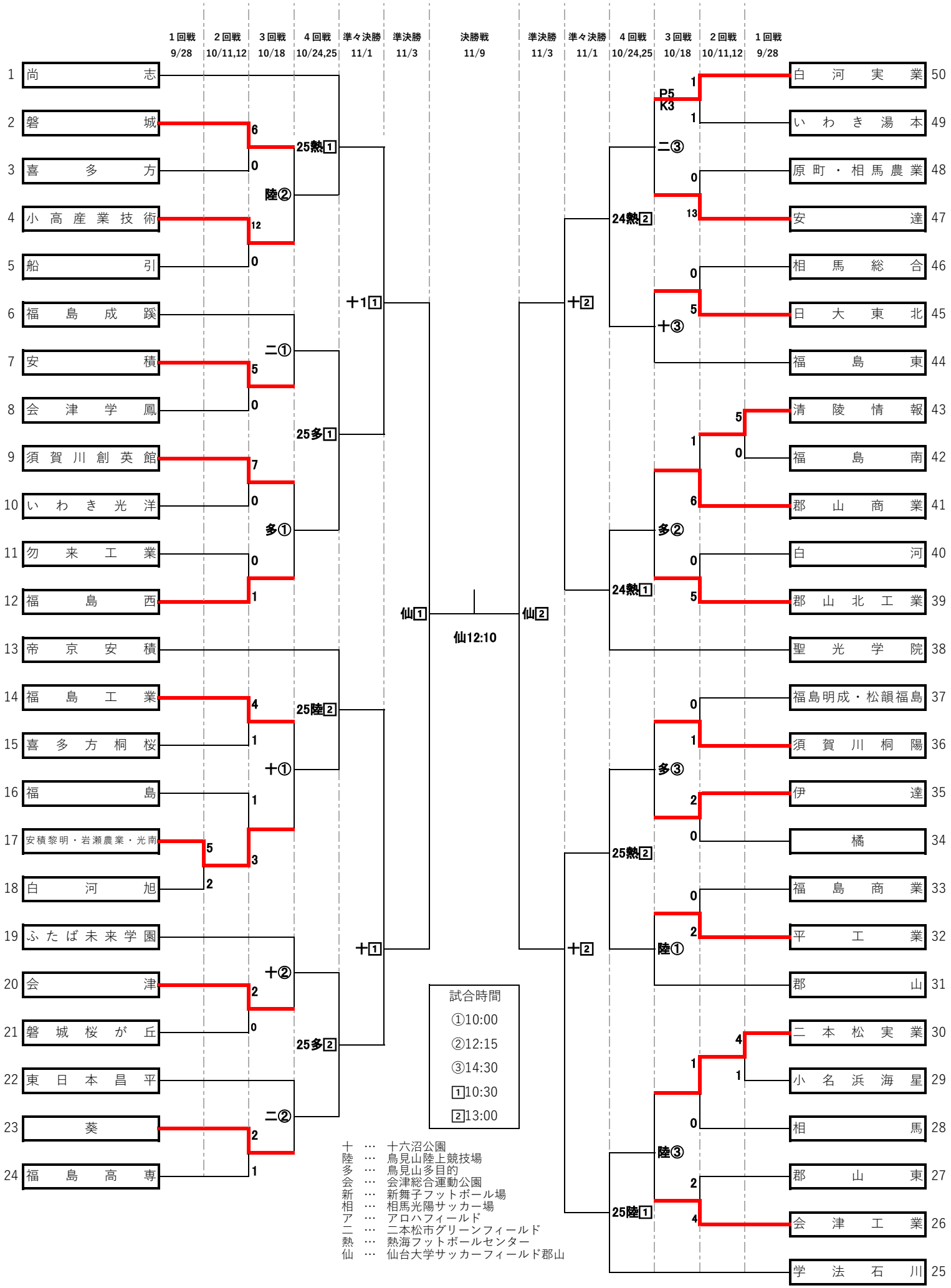第104回全国高校サッカー選手権福島県大会