第104回全国高校サッカー選手権福島県大会

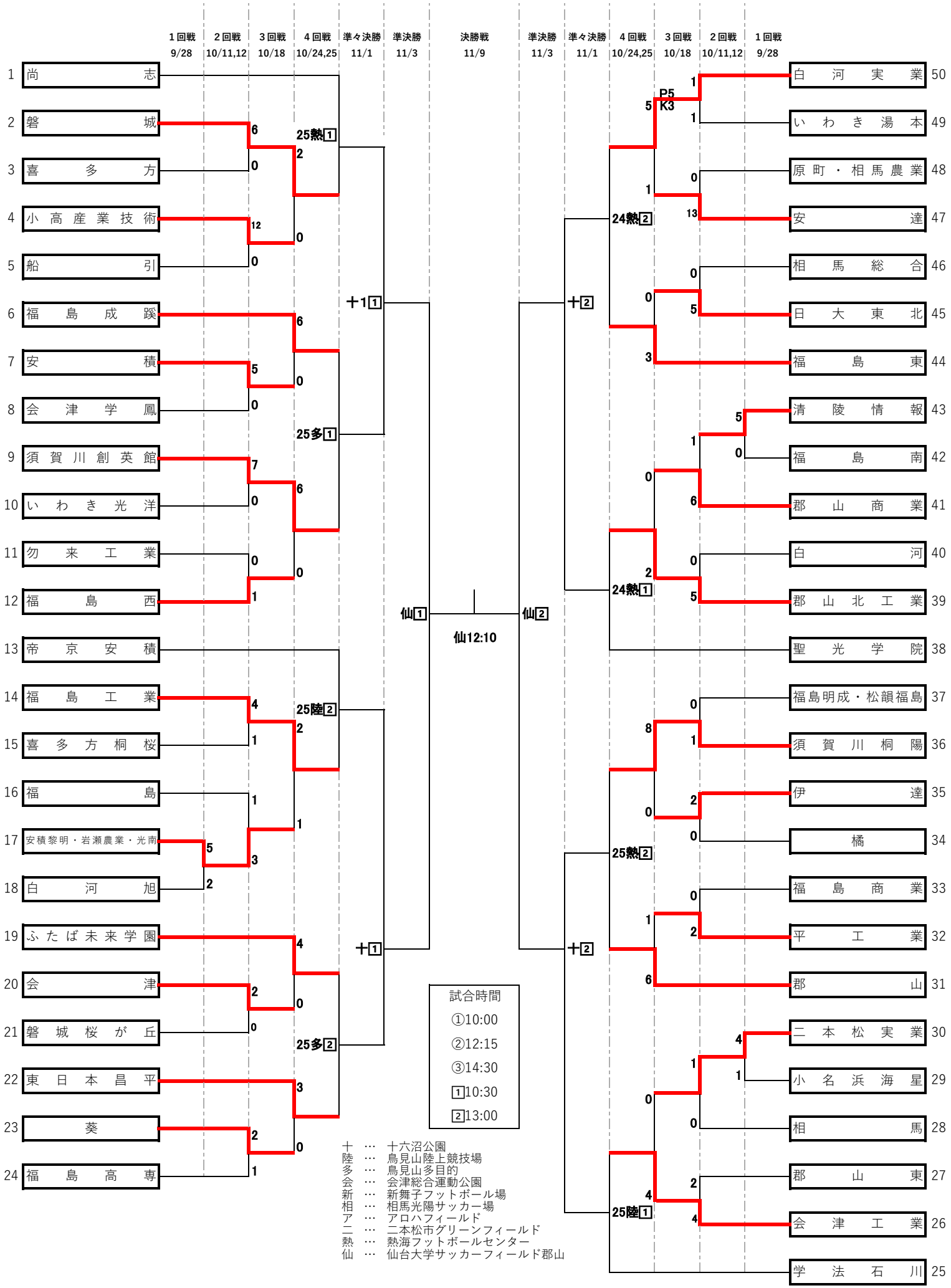

試合時間
①10:00
②12:15
③14:30
1 10:30
2 13:00

十 … 十六沼公園
陸 … 鳥見山陸上競技場
多 … 鳥見山多目的
会 … 会津総合運動公園
新 … 新舞子フットボール場
相 … 相馬光陽サッカー場
ア … アロハフィールド
二 … 二本松市グリーンフィールド
熱 … 熱海フットボールセンター
仙 … 仙台大学サッカーフィールド郡山